SANGATI BERGA

“Construimos nuestra trayectoria trabajando no solo para ofrecer buenos equipos a nuestros clientes, sino principalmente para traer las mejores soluciones a sus necesidades.”

MEZCLADORES Y MICRODOSIFICADORES AUTOMÁTICOS PARA HARINA

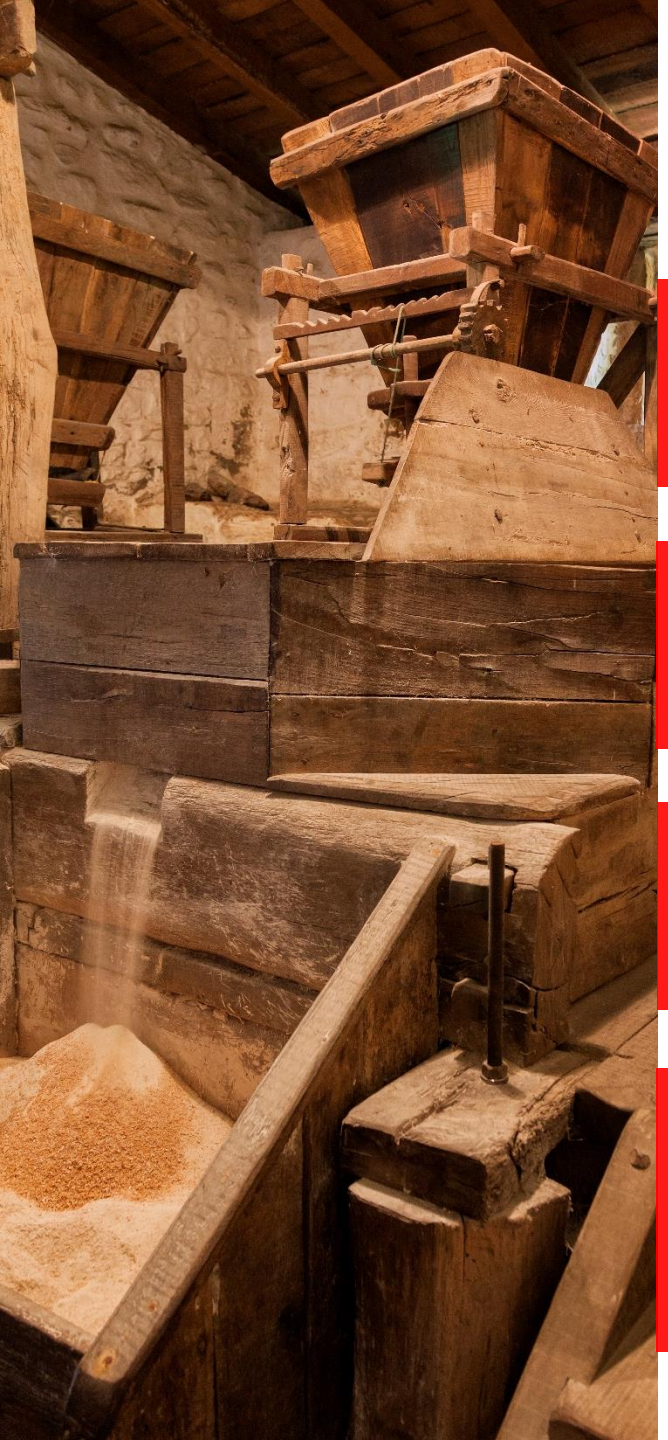

EVOLUCIÓN DE LOS MOLINOS

1

MOLINO DE TRIGO
Poca o ninguna restricción de calidad

2

SEGREGACIÓN DE TRIGO
Busca de la diferenciación en la demanda de harina

3

MEZCLA DE TRIGOS
Existencia de diferenciación de harina

4

MEZCLA DE HARINAS Y ADICIÓN DE MICRO INGREDIENTES
Búsqueda de eficiencia / eficacia en la diferenciación de harina. Existencia de diferenciación de harina

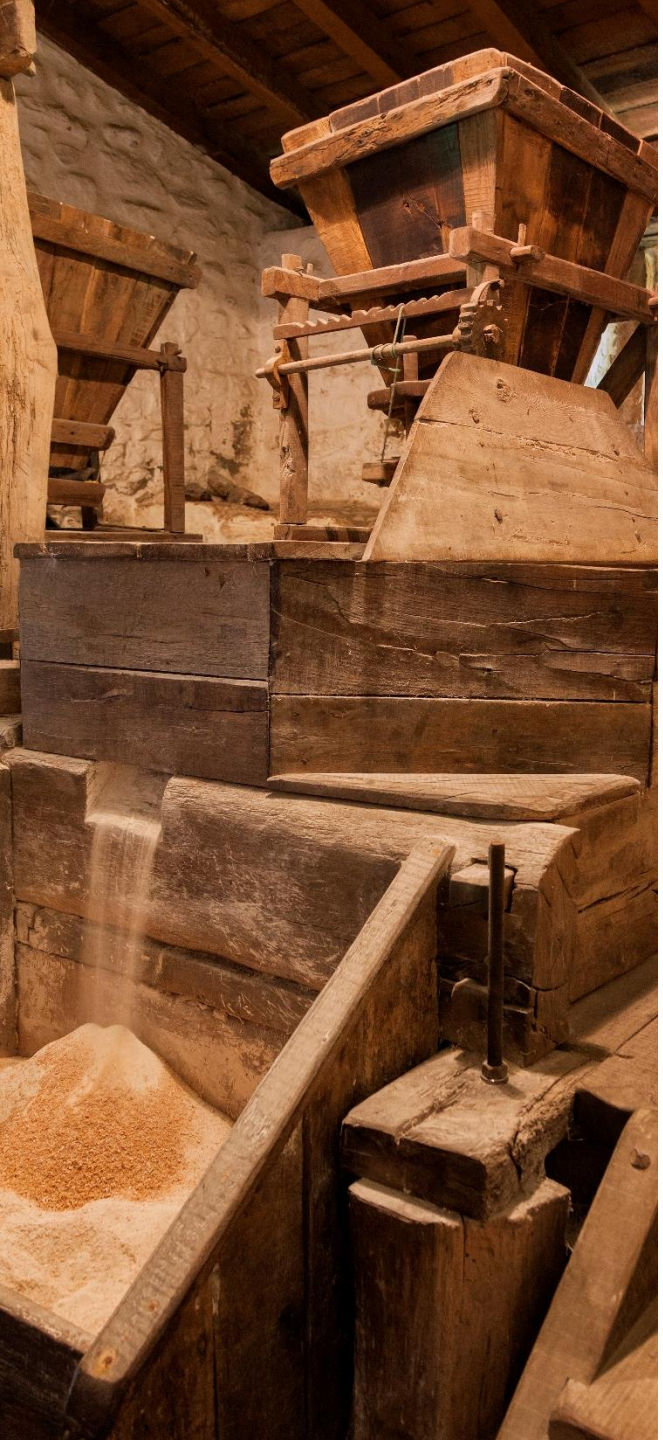

¿Por qué?

NUEVOS PRODUCTOS

SANGATI BERGA

ESPECIFICACIONES DE CADA CLIENTE

Pizza Hut

Mcdonald's

Unilever

BIMBO

Nestlé

DANONE

PEPSICO

ARCOR

BURGER KING

NUEVOS MICRO INGREDIENTES

- ENZIMAS
- FOSFATOS
- VITAMINAS
- HIERRO Y ACIDO FÓLICO
- REDUCTORES
- BLANQUEADOR
- OXIDANTES
- ALMIDÓN MODIFICADO
- EMULSIONANTES
- FUNCIONALES
- LEVADURAS
- MINERALES
- GLÚTEN

SANGATI BERGA

NUEVOS PRODUCTOS EN LOS MOLINOS

MEZCLAS

SANGATI BERGA

PRODUCCIÓN DE HARINA

MEZCLAS DE TRIGO

TRIGO 1

TRIGO 2

TRIGO 3

TRIGO 4

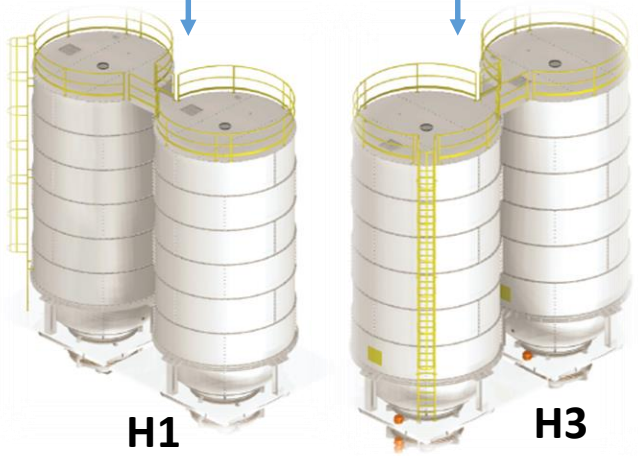

H1

H2

H3

SANGATI BERGA

PRODUCCIÓN DE HARINA

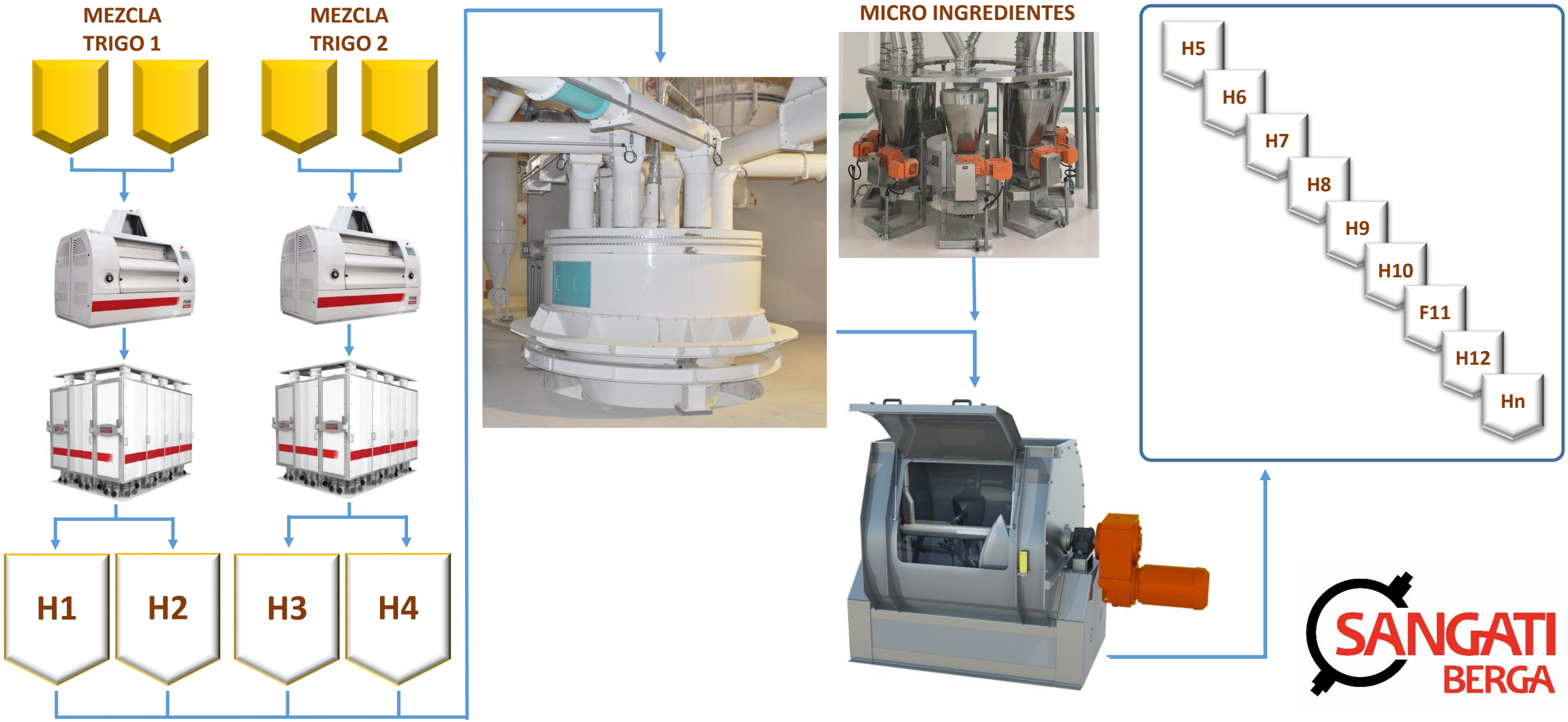

PRODUCCIÓN DE HARINA - MEZCLAS

Especificación de la Harina

MEZCLAS DE TRIGO

Yo espero que...

Laboratorio de Calidad - Análisis de Trigo
El proceso de molienda interfiere en la calidad de la harina
El trigo no respeta las matemática ...

MEZCLAS DE HARINAS

Yo sé que...

Laboratorio de calidad en el análisis de harina
El proceso de molienda no interfiere más en la calidad de la harina
La harina respeta "un poco más" Matemática ...

SANGATI BERGA

SISTEMA DE MEZCLAS

SISTEMAS POR LOTES

- Mezclas más elaboradas/complejas
- Mejor homogeneización
- Posibilidad de agregar líquidos y grasas sólidas

MEZCLADOR **STORMIX**

SANGATI BERGA

SISTEMA DE MEZCLAS

SISTEMAS CONTINUOS

- Mezclas simples
- Menos tiempo de mezclado
- Aumento de la capacidad de producción (Flujo continuo)

MEZCLADOR CONTINUO **SML**

SANGATI BERGA

SISTEMA DE MICRODOSIFICACIÓN

MICRODOSIFICADOR **BMI**

TAPA PARA ADICIÓN MANUAL DE MICRO INGREDIENTES

SISTEMAS VOLUMÉTRICOS

- Menor valor de inversión
- Buena precisión en la dosificación

SISTEMAS GRAVIMÉTRICOS

- Excelente precisión en la dosificación
- Precisión en el control del consumo de ingredientes
- Capacidad para trabajar de forma independiente o en conjunto con la automatización del molino

SANGATI BERGA

SISTEMA DE MICRODOSIFICACIÓN

Sistema de bloqueo para los contenedores de ingredientes. (Identificación con lector de código de barras).

SANGATI BERGA

SISTEMA DE MICRODOSIFICACIÓN

DOSIFICADOR DE GRASA LÍQUIDA Y OTROS

DOSIFICADOR DE GRASA SÓLIDA **DGS**

SANGATI BERGA

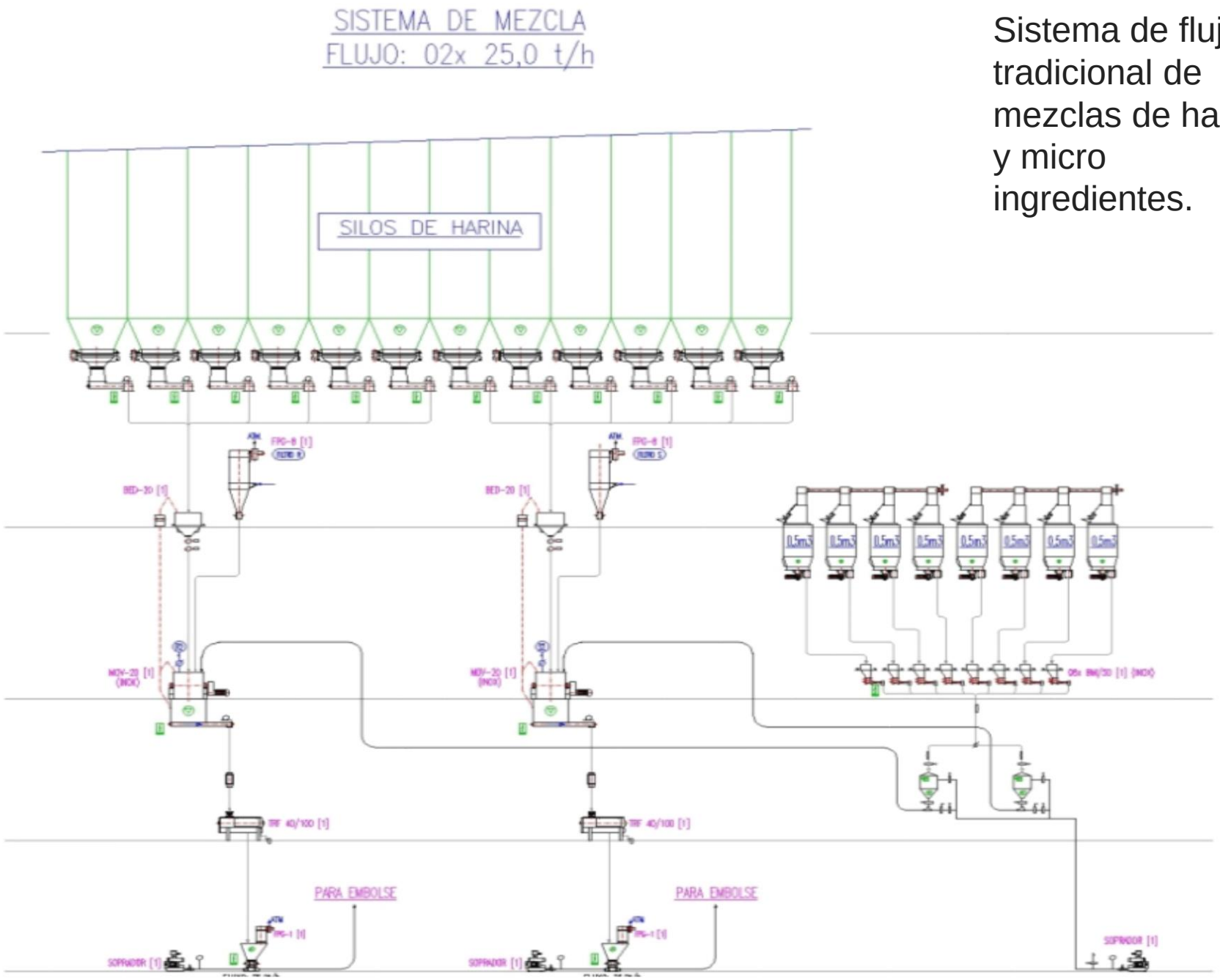

Sistema de flujo tradicional de mezclas de harina y micro ingredientes.

SANGATI BERGA

AUTOMATIZACIÓN

SANGATI BERGA

AUTOMATIZACIÓN

- Control total del proceso
- Los ingresos de las mezclas son registrados en la base de datos
- Control de producción
- Control de riesgos y fallas
- Trazabilidad de la producción
- Control de Riesgo - Inocuidad Alimentaria
- Mejor eficiencia en el proceso

30/01/2017 08:48:16 NÍVEL MÍNIMO DOSADOR DE GORDURA SÓLIDA 3A-DS0103
30/01/2017 15:21:57 FALHA NA ELETROVÁLVULA 3A-AT0102M1

Alarmes | Eventos | Relatório | Receitas | Lote | Parâmetros | Sangati Berga | Calculadora | sangati | Saída | 30/01/2017 16:18:56

SANGATI BERGA

Telas
Recebimento
Mistura

Local	Balança B Programado	Balança B Produzido	Mistura B Produzido
Bateladas	1		1
Tempo Mistura	1500		15
Silo 2A-SL0104	0,00	0,00	0,00
Silo 2A-SL0204	0,00	0,00	0,00
Silo 2B-SL0104	0,00	0,00	0,00
Silo 2C-SL0104	0,00	0,00	0,00
Silo 2D-SL0104	0,00	0,00	0,00
Gordura Sólida	0,00	0,00	0,00
Polisorbato	100,00	0,00	0,00
Manual	900,00	900,00	900,00
Total	1000,00	900,00	900,00

ROTA LIGADA

Local	Balança A Programado	Balança A Produzido	Mistura A Produzido
Bateladas	1		1
Tempo Mistura	600		0
Silo 2A-SL0204	0,00	0,00	0,00
Silo 2A-SL0304	755,00	755,20	755,20
Silo 2B-SL0104	100,00	100,30	100,30
Silo 2C-SL0104	0,00	0,00	0,00
Silo 2D-SL0104	0,00	0,00	0,00
Gordura Sólida	0,00	0,00	0,00
Polisorbato	0,00	0,00	0,00
Manual	145,00	145,00	145,00
Total	1000,00	1000,50	1000,50

ALINE
START STOP
RESTART ABORT
SP 250,0 Kg
VP 3,2 Kg

2A-SL0104 FA1 CX3 | 2A-SL0204 FA2 CX4 | 2A-SL0304 FA3 CX5 | 2B-SL0104 AÇUCAR | 2C-SL0104 FLEX | 2D-SL0104 AMIDO

2A-EV0104 2A-EV0204 2A-EV0304 2B-EV0104 2C-EV0104 2D-EV0104
3A-VL0304 3A-RD0304 3B-VL0304 3B-RD0304 3A-RD0204 3A-RD0504
3B-RD0104 3A-RD0104 3B-RD0204 3C-RD0204 3C-RD0104
TRANSILAGEM TRANSILAGEM

BAG POLISORBATO ATM 5A-FT0103 5A-VT0103 5A-VM0103
ALINE 394,0Kg 3AB-BB0102 M1 M2 3A-AT0102M1 3A-AT0102M2
32,0 °C 3B-DS0103TT 3B-DS0103RC 3B-DS0103BB 3B-VL0302
GORDURA 2 40,00Kg 3B-DS0103 3B-VP0102
-0,3Kg 3B-BL0103 3B-VL0102 3B-VL0202
MANUAL 2 LP OK
LIMPEZA 3B-MR0102V1 COMPORTA 3B-MR0102V2 TRAVA 3B-MR0102V3
3B-MR0102MO 3B-MR0102AG1 3B-MR0102AG2 3B-MR0102AG3 3B-MR0102AG4
3B-AT0102 3B-VL0103 3B-VL0101 4A-VL0201 4B-RC0101 4B-ES0500
31,3 °C 3A-DS0103TT 3A-DS0103RC 3A-DS0103BB 3A-VL0302
GORDURA 1 37,08Kg 3A-DS0103 3A-VP0102
0,4Kg 3A-BL0103 3A-VL0102 3A-VL0202
MANUAL 1 LP OK
LIMPEZA 3A-MR0102V1 COMPORTA 3A-MR0102V2 TRAVA 3A-MR0102V3
3A-MR0102MO 3A-MR0102AG1 3A-MR0102AG2 3A-MR0102AG3 3A-MR0102AG4
3A-AT0102 3A-VL0101 4A-VL0101

ROTA LIGADA
4A-DV0101 4A-MP0101 4A-ES0100 | 4A-DV0201 4A-MP0201 4A-ES0200 | 4A-DV0301 4A-MP0301 4A-ES0300 | 4A-DV0401 4A-MP0401 4A-ES0400

SANGATI BERGA

Powered By Sangati Berga

OFICINA COMERCIAL

Calle Flórida, 1703, 7º Piso
São Paulo-SP Brasil
Teléfono : +55 11 2663-9990
E-mail: sangati.sp@sangatiberga.com.br

FABRICA Y ADMINISTRACIÓN

Tr. Sangati,101
Fortaleza-CE Brasil
Teléfono: +55 85 4008-5000
E-mail: info@sangatiberga.com.br

www.sangatiberga.com.br

Queridos clientes y amigos,

Con mucho pesar comunicamos el fallecimiento de nuestro amigo y colaborador de muchos años, **Javier Guiulfo**.

Su deceso fue hoy 22 de enero en Lima, Perú, luego de complicaciones de una operación en el corazón.

Estamos acompañando a su familia en este difícil momento y contamos con vuestras oraciones.

Seremos eternamente gratos a Javier Guiulfo por tantos años de colaboración y dedicación profesional.

Su legado nos motiva a continuar trabajando con ese entusiasmo que fue siempre su marca mayor.

Saludos cordiales,
SANGATI BERGA S.A.

SANGATI BERGA

OFICINA COMERCIAL

Calle Flórida, 1703, 7º Piso
São Paulo-SP Brasil
Teléfono : +55 11 2663-9990
E-mail: sangati.sp@sangatiberga.com.br

FABRICA Y ADMINISTRACIÓN

Tr. Sangati,101
Fortaleza-CE Brasil
Teléfono: +55 85 4008-5000
E-mail: info@sangatiberga.com.br

www.sangatiberga.com.br